深圳市顶华盛泰科技有限公司

地址：深圳市宝安区龙华镇，民治大道，东边商务大楼6036 TEL：0755-83762717 FAX：0755-83762685

和弦门铃系列　　和弦 16 首选曲门铃 IC　　**TR6206P**

16 首和弦门铃声曲目：

1.叮咚、叮咚 2．致爱丽丝 3．西敏寺钟声 4．梁祝 5．小天鹅 6．红河谷 7．铁达尼克号 8．土耳其进行曲 9．小步舞曲 10．恭喜你 11．威廉尔逊序曲 12．爱的罗曼史 13．回忆 14．小美人鱼 15．绿袖子 16．罗密欧与朱丽叶

协议部分:

1. 格式:

TG1（选曲）: 80H~8FH 1000 0000----------选择第 1 首; 1000 0001----------选择第 2 首
… 1000 1111----------选择第 16 首。
TG2（播放）: 90H 1001 0000 音量: A2H 1010 0010 停止: A0H 1010 0000

2．波形：

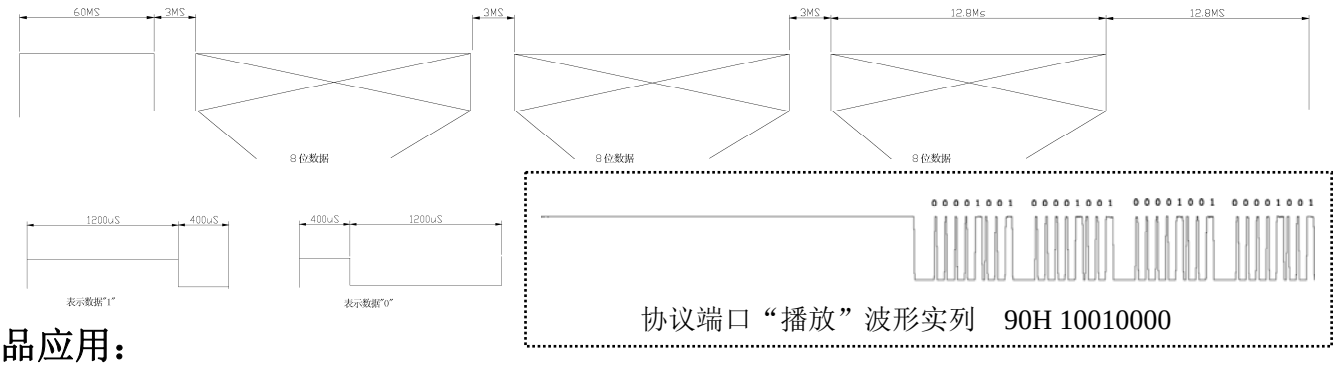

协议端口“播放”波形实列 90H 10010000

产品应用：

◆ 数码遥控门铃、有线门铃、音乐盒、玩具、闹钟整点报时等领域

电气规格 (Ta＝25℃，VDD=3V)

Characteristics	Sym	Min	Typ	Max	Unit	REMARKS
工作电压 Operating Voltage	VDD	2.4	3.0	5.1	V	
工作电流 Operating Current	IOP	—	3	5	mA	VDD=4.5V,Rocs=6MHZ
静态电流 Quiescent Current	ISB	—	3.0	5.0	uA	
输入电流 Input Driving Current	IOH	—	12	—	uA	VDD=4.5V,
振荡频率 Oscillator Frequency	FOSC	—	4	8	MHZ	External±30%, 4.5V
工作温度 Operating Temperature	Temp	0	25	60	℃	

SOP 脚位图：

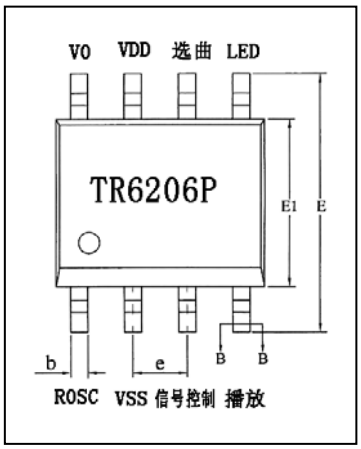

SOP 应用图：

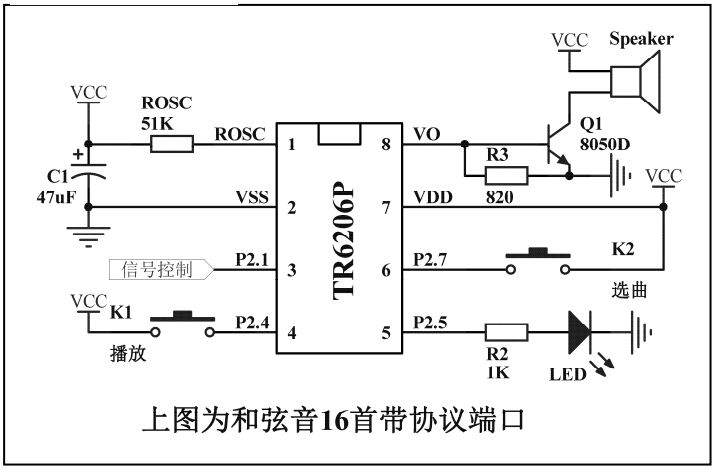

上图为和弦音16首带协议端口